Vane pumps
Service information

vane-type single pump / Flügelzellen-Einzelpumpe

pompe simple à palettes / pompa semplice a palettes

tipo bomba de paletas simple

T6D - T6DM - T6DP



Publ. S1 - ML0503 - C 03 / 2003 / FB Replaces : S1 - ML0503 - B L25 - 10503 - 3

DENISON Hydraulics

Recommended repair kits and assy's are bold printed
Empfohlene Austausch - Baugruppen sind fett gedruckt
Les pochettes de rechange recommandées sont imprimées en caractères gras
I kit di ricambio consigliati sono indicati in grassetto
Los juegos de reparacion recommendados y los conjuntos, estan en negrita

	Item - Pos. - Réf. - Pos.	
	23	
Mounting torque	187 Nm	138 ft.lbs
Anziehdrehmoment		
Couple de serrage		
Coppia di serragio		
Par de apriete		

T6D INDUSTRIAL

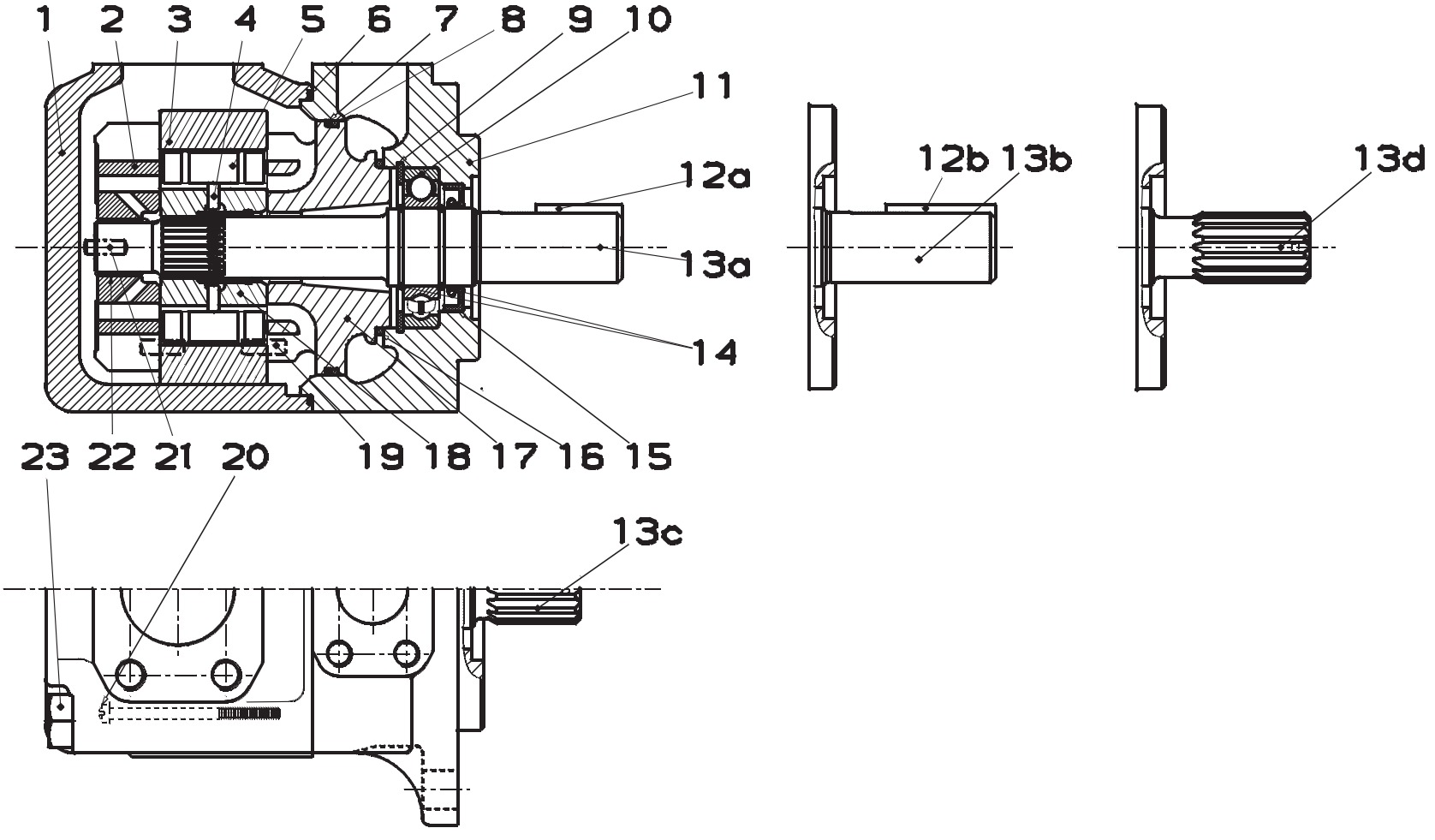

Recommended repair kits and assy's are bold printed
Empfohlene Austausch - Baugruppen sind fett gedruckt
Les pochettes de rechange recommandées sont imprimées en caractères gras
I kit di ricambio consigliati sono indicati in grassetto
Los juegos de reparacion recommendados y los conjuntos, estan en negrita

	Item - Pos. - Réf. - Pos.	
	23	
Mounting torque	187 Nm	138 ft.lbs
Anziehdrehmoment		
Couple de serrage		
Coppia di serragio		
Par de apriete		

T6DM MOBILE

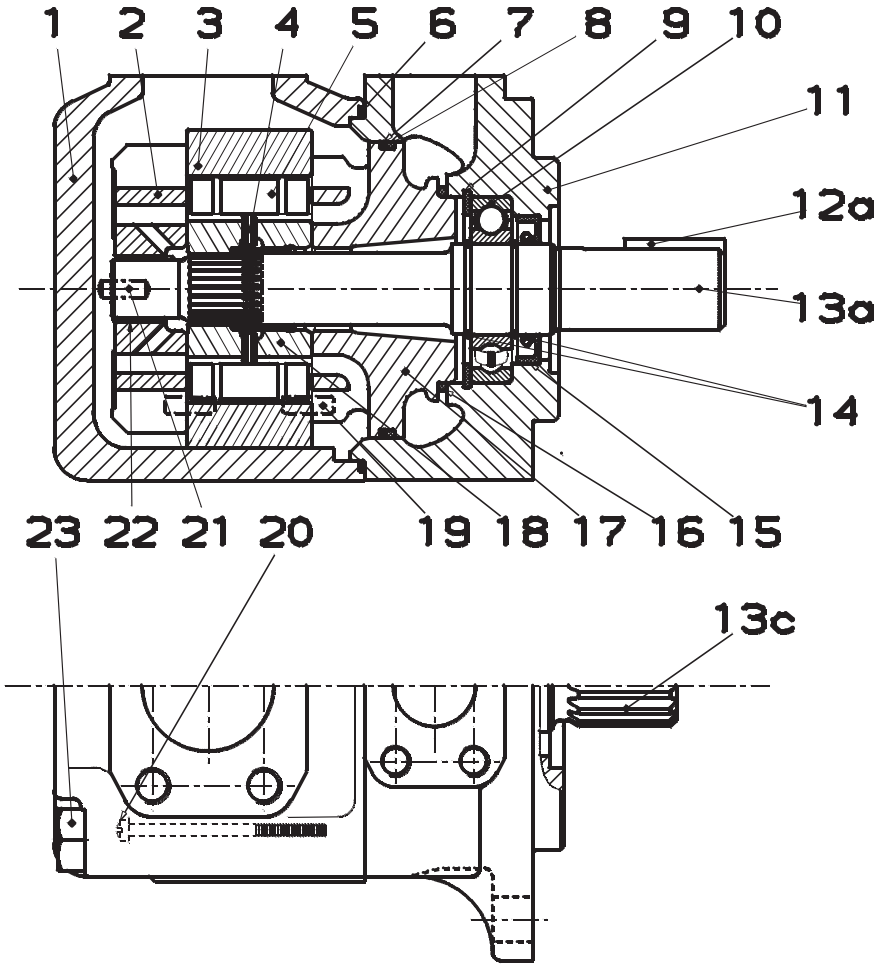

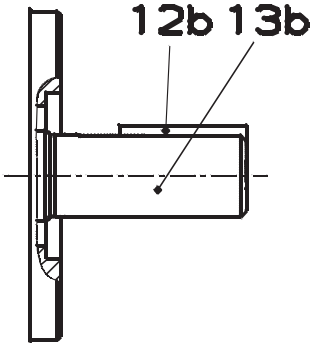

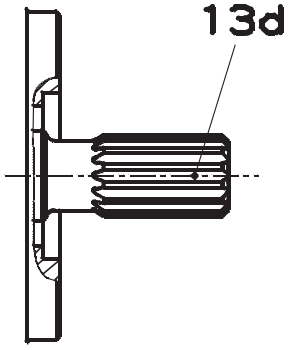

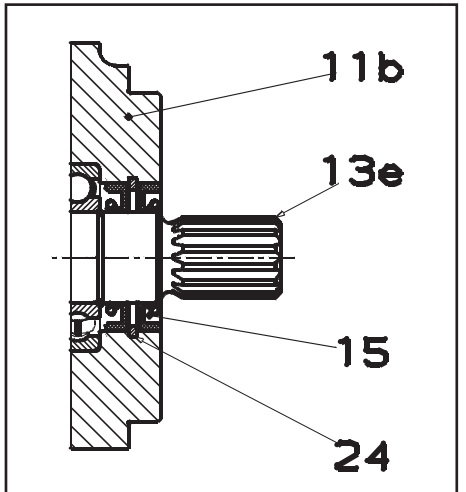

T6DP MOBILE

Item Pos. Réf. Pos. Pos.	Description *Descrizione*	Benennung *Descripcion*	Description		Part N° Teil Nr. Code N° Cod. N° Referencia T6D	Part N° Teil Nr. Code N° Cod. N° Referencia T6DM - T6DP	Qty Stück Qté Q.tà Cant.
1	Housing (standard) *Corpo (standard)*	Gehäuse (Standard) *Cuerpo (estandar)*	Carter (standard)		034.47917	034.47917	1
2	Port plate-rear C.C.W. *Piatto distributore post. antioraria*	Steuerplatte Linkslauf *Plato distribuidor trasero giro I*	Plaque arrière rotation gauche	AG	034.67114		1
	Port plate-rear C.W. *Piatto distributore post. oraria*	Steuerplatte Rechtslauf *Plato distribuidor trasero giro D*	Plaque arrière rotation droite	AH	034.67112		1
	Port plate-rear *Piatto distributore*	Steuerplatte *Plato distribuidor trasero*	Plaque arrière	AJ		034.59101	1
3	Cam ring 014 *Anello camma 014*	Hubring 014 *Aro volumetrico 014*	Came 014	A	034.66708	034.66708	1
	Cam ring 017 *Anello camma 017*	Hubring 017 *Aro volumetrico 017*	Came 017	A	034.67028	034.67028	1
	Cam ring 020 *Anello camma 020*	Hubring 020 *Aro volumetrico 020*	Came 020	A	034.66596	034.66596	1
	Cam ring 024 *Anello camma 024*	Hubring 024 *Aro volumetrico 024*	Came 024	A	034.59294	034.59294	1
	Cam ring 028 *Anello camma 028*	Hubring 028 *Aro volumetrico 028*	Came 028	A	034.59133	034.59133	1
	Cam ring 031 *Anello camma 031*	Hubring 031 *Aro volumetrico 031*	Came 031	A	034.59135	034.59135	1
	Cam ring 035 *Anello camma 035*	Hubring 035 *Aro volumetrico 035*	Came 035	A	034.59137	034.59137	1
	Cam ring 038 *Anello camma 038*	Hubring 038 *Aro volumetrico 038*	Came 038	A	034.59139	034.59139	1
	Cam ring 042 *Anello camma 042*	Hubring 042 *Aro volumetrico 042*	Came 042	A	034.59132	034.59132	1
	Cam ring 045 *Anello camma 045*	Hubring 045 *Aro volumetrico 045*	Came 045	A	034.59131	034.59131	1
	Cam ring 050 *Anello camma 050*	Hubring 050 *Aro volumetrico 050*	Came 050	A	034.66737	034.66737	1
4	Pin-vane holdout *Pistoncino di sostentamento*	Stössel *Espiga empuje paleta*	Poussoir de palette	A	034.59130	034.24984	10
5	Vane *Paletta*	Flügel *Paleta*	Palette	A	034.53588	034.53588	10
6	Sq. section seal *Guarnizione*	Dichtring *Junta seccion cuadrada*	Joint section carrée	AB	671.10159	671.10159	1
7	Back-up ring *Anello anti-estrusione*	Stützring *Anillo*	Bague anti-extrusion	AB	618.00011.3	618.00011.3	1
8	Sq. section seal *Guarnizione*	Dichtring *Junta seccion cuadrada*	Joint section carrée	AB	691.10244	691.10244	1
9	Retaining ring *Anello elastico*	Sicherungsring *Anillo de retención*	Circlips		356.32283	356.32283	1
10	Ball bearing *Cuscinetto a sfere*	Kugellager *Cojinete de bolas*	Roulement à billes	CD EF	230.00207	230.00207	1

Item Pos. Réf. Pos. Pos.	Description *Descrizione*	Benennung *Descripcion*	Description		Part N° Teil Nr. Code N° Cod. N° Referencia T6D	Part N° Teil Nr. Code N° Cod. N° Referencia T6DM - T6DP	Qty Stück Qté Q.tà Cant.
11	Mounting cap (standard) (T6D-T6DM) *Coperchio (standard) (T6D-T6DM)*	Deckel (Standard) (T6D-T6DM) *Tapa de montage (estandar) (T6D-T6DM)*	Chapeau de montage (standard) (T6D-T6DM)		034.47916	034.47916	1
11b	Mounting cap (standard) (T6DP) *Coperchio (standard) (T6DP)*	Deckel (Standard) (T6DP) *Tapa de montage (estandar) (T6DP)*	Chapeau de montage (standard) (T6DP)			034.66725	1
12a	Key (code 2) *Chiavetta (codice 2)*	Paβfeder (Typ 2) *Chaveta (codigo 2)*	Clavette (code 2)	D	034.49676	034.49676	1
12b	Key (code 1) *Chiavetta (codice 1)*	Paβfeder (Typ 1) *Chaveta (codigo 1)*	Clavette (code 1)	C	034.46754	034.46754	1
13a	Shaft (keyed) (code 2) *Albero a chiavetta (codice 2)*	Paβfederwelle (Typ 2) *Eje chaveteado (codigo 2)*	Arbre à clavette (code 2)	D	034.70980	034.70980	1
13b	Shaft (keyed) (code 1) *Albero a chiavetta (codice 1)*	Paβfederwelle (Typ 1) *Eje chaveteado (codigo 1)*	Arbre à clavette (code 1)	C	034.70858	034.70858	1
13c	Shaft (splined) (code 3) (T6D-T6DM) *Albero scanalato (codice 3) (T6D-T6DM)*	Vielkeilwelle (Typ 3) (T6D-T6DM) *Eje estriado (codigo 3) (T6D-T6DM)*	Arbre à cannelures (code 3) (T6D-T6DM)	E	034.70859	034.70859	1
13d	Shaft (splined) (code 4) *Albero scanalato (codice 4)*	Vielkeilwelle (Typ 4) *Eje estriado (codigo 4)*	Arbre à cannelures (code 4)	F	034.70923	034.70923	1
13e	Shaft (splined) (code 3) (T6DP) *Albero scanalato (codice 3) (T6DP)*	Vielkeilwelle (Typ 3) (T6DP) *Eje estriado (codigo 3) (T6DP)*	Arbre à cannelures (code 3) (T6DP)	E		034.66724	1
14	Round section ring *Anello*	Sicherungsring *Anillo tórico*	Anneau	CD EF	034.70853	034.70853	2
15	Shaft seal (S1 - 0,7 bar) (T6D-T6DM) *Paraolio (S1 - 0,7 bar) (T6D-T6DM)*	Simmerring (S1 - 0,7 bar) (T6D-T6DM) *Reten eje (S1 - 0,7 bar) (T6D-T6DM)*	Joint d'arbre (S1 - 0,7 bar) (T6D-T6DM)	B	620.82062	620.82062	1
	Shaft seal (S1 - 0,7 bar) (T6DP) *Paraolio (S1 - 0,7 bar) (T6DP)*	Simmerring (S1 - 0,7 bar) (T6DP) *Reten eje (S1 - 0,7 bar) (T6DP)*	Joint d'arbre (S1 - 0,7 bar) (T6DP)	B		620.82062	2
	Shaft seal (S4 - S5 - 7 bar) *Paraolio (S4 - S5 - 7 bar)*	Simmerring (S4 - S5 - 7 bar) *Reten eje (S4 - S5 - 7 bar)*	Joint d'arbre (S4 - S5 - 7 bar)		620.82066	620.82066	1
16	Sq. section seal *Guarnizione*	Dichtring *Junta seccion cuadrada*	Joint section carrée	AB	691.10232	691.10232	1
17	Port plate-pressure C.C.W. *Piatto distributore anter. antioraria*	Steuerplatte Linkslauf *Plato distribuidor-presión giro I*	Plaque pression rotation gauche	A	034.67113		1
	Port plate-pressure C.W. *Piatto distributore anter. oraria*	Steuerplatte Rechtslauf *Plato distribuidor-presión giro D*	Plaque pression rotation droite	A	034.67111		1
	Port plate-pressure *Piatto distributore anter.*	Steuerplatte *Plato distribuidor-presión*	Plaque pression	A		034.59057	1
18	Rotor-insert ass'y *Insieme rotore*	Rotor *Conjunto rotor*	Rotor et douille ass.	A	S24.10121	S24.30018	1
19	Dowel pin *Spina*	Zentrierstift *Pasador*	Goupille	A	324.21612	324.21612	2
20	Screw *Vite*	Schraube *Tornille*	Vis	A	317.10320	317.10320	2
21	Dowel pin *Spina*	Zentrierstift *Pasador*	Goupille	AG HJ	323.82004	323.82004	1

Item Pos. Réf. Pos. Pos.	Description *Descrizione*	Benennung *Descripcion*	Description		Part N° Teil Nr. Code N° Cod. N° Referencia T6D	Part N° Teil Nr. Code N° Cod. N° Referencia T6DM - T6DP	Qty Stück Qté Q.tà Cant.
22	Bush *Bussola*	Buchse *Cojinete de fricción*	Bague	AG HJ	034.70868	034.70868	1
23	Screw *Vite*	Schraube *Tornille*	Vis		306.40157	306.40157	4
24	Retaining ring (T6DP) *Anello elastico (T6DP)*	Sicherungsring (T6DP) *Anillo de retención (T6DP)*	Circlips (T6DP)			356.00032.3	1
	REPAIR KIT ***KIT DI RICAMBIO***	**AUSTAUSCH-BAUGRUPPEN** ***CONJUNTO REPARACION***	**POCHETTES RECHANGES**				
A	**Cart. and plate ass'y *14 C.W.** ***Ins. cart. *14 oraria***	**Pumpeneinheit *14 Rechtslauf** ***Conjunto cart. y platos *14 giro d.***	**Cart. et plaque ass. *14 rot. d.**		S24.33849	S24.40789	1
A	**Cart. and plate ass'y *14 C.C.W.** ***Ins. cart. *14 antioraria***	**Pumpeneinheit *14 Linkslauf** ***Conjunto cart. y platos *14 giro i.***	**Cart. et plaque ass. *14 rot. g.**		S24.40598	S24.40790	1
A	**Cart. and plate ass'y *17 C.W.** ***Ins. cart. *17 oraria***	**Pumpeneinheit *17 Rechtslauf** ***Conjunto cart. y platos *17 giro d.***	**Cart. et plaque ass. *17 rot. d.**		S24.58996	S24.63325	1
A	**Cart. and plate ass'y *17 C.C.W.** ***Ins. cart. *17 antioraria***	**Pumpeneinheit *17 Linkslauf** ***Conjunto cart. y platos *17 giro i.***	**Cart. et plaque ass. *17 rot. g.**		S24.58997	S24.64242	1
A	**Cart. and plate ass'y *20 C.W.** ***Ins. cart. *20 oraria***	**Pumpeneinheit *20 Rechtslauf** ***Conjunto cart. y platos *20 giro d.***	**Cart. et plaque ass. *20 rot. d.**		S24.26486	S24.30139	1
A	**Cart. and plate ass'y *20 C.C.W.** ***Ins. cart. *20 antioraria***	**Pumpeneinheit *20 Linkslauf** ***Conjunto cart. y platos *20 giro i.***	**Cart. et plaque ass. *20 rot. g.**		S24.26487	S24.30140	1
A	**Cart. and plate ass'y *24 C.W.** ***Ins. cart. *24 oraria***	**Pumpeneinheit *24 Rechtslauf** ***Conjunto cart. y platos *24 giro d.***	**Cart. et plaque ass. *24 rot. d.**		S14.97784	S24.30141	1
A	**Cart. and plate ass'y *24 C.C.W.** ***Ins. cart. *24 antioraria***	**Pumpeneinheit *24 Linkslauf** ***Conjunto cart. y platos *24 giro i.***	**Cart. et plaque ass. *24 rot. g.**		S24.25544	S24.30142	1
A	**Cart. and plate ass'y *28 C.W.** ***Ins. cart. *28 oraria***	**Pumpeneinheit *28 Rechtslauf** ***Conjunto cart. y platos *28 giro d.***	**Cart. et plaque ass. *28 rot. d.**		S24.10837	S24.30143	1
A	**Cart. and plate ass'y *28 C.C.W.** ***Ins. cart. *28 antioraria***	**Pumpeneinheit *28 Linkslauf** ***Conjunto cart. y platos *28 giro i.***	**Cart. et plaque ass. *28 rot. g.**		S24.10838	S24.30144	1
A	**Cart. and plate ass'y *31 C.W.** ***Ins. cart. *31 oraria***	**Pumpeneinheit *31 Rechtslauf** ***Conjunto cart. y platos *31 giro d.***	**Cart. et plaque ass. *31 rot. d.**		S24.10839	S24.30145	1
A	**Cart. and plate ass'y *31 C.C.W.** ***Ins. cart. *31 antioraria***	**Pumpeneinheit *31 Linkslauf** ***Conjunto cart. y platos *31 giro i.***	**Cart. et plaque ass. *31 rot. g.**		S24.10840	S24.30146	1
A	**Cart. and plate ass'y *35 C.W.** ***Ins. cart. *35 oraria***	**Pumpeneinheit *35 Rechtslauf** ***Conjunto cart. y platos *35 giro d.***	**Cart. et plaque ass. *35 rot. d.**		S24.10841	S24.30147	1
A	**Cart. and plate ass'y *35 C.C.W.** ***Ins. cart. *35 antioraria***	**Pumpeneinheit *35 Linkslauf** ***Conjunto cart. y platos *35 giro i.***	**Cart. et plaque ass. *35 rot. g.**		S24.10842	S24.30148	1
A	**Cart. and plate ass'y *38 C.W.** ***Ins. cart. *38 oraria***	**Pumpeneinheit *38 Rechtslauf** ***Conjunto cart. y platos *38 giro d.***	**Cart. et plaque ass. *38 rot. d.**		S24.10843	S24.30149	1
A	**Cart. and plate ass'y *38 C.C.W.** ***Ins. cart. *38 antioraria***	**Pumpeneinheit *38 Linkslauf** ***Conjunto cart. y platos *38 giro i.***	**Cart. et plaque ass. *38 rot. g.**		S24.10844	S24.30150	1
A	**Cart. and plate ass'y *42 C.W.** ***Ins. cart. *42 oraria***	**Pumpeneinheit *42 Rechtslauf** ***Conjunto cart. y platos *42 giro d.***	**Cart. et plaque ass. *42 rot. d.**		S24.10845	S24.30151	1

Item Pos. Réf. Pos. Pos.	Description *Descrizione*	Benennung *Descripcion*	Description		Part N° Teil Nr. Code N° Cod. N° Referencia T6D	Part N° Teil Nr. Code N° Cod. N° Referencia T6DM - T6DP	Qty Stück Qté Q.tà Cant.
A	**Cart. and plate ass'y *42 C.C.W.** ***Ins. cart. *42 antioraria***	**Pumpeneinheit *42 Linkslauf** ***Conjunto cart. y platos *42 giro i.***	**Cart. et plaque ass. *42 rot. g.**		S24.10846	S24.30152	1
A	**Cart. and plate ass'y *45 C.W.** ***Ins. cart. *45 oraria***	**Pumpeneinheit *45 Rechtslauf** ***Conjunto cart. y platos *45 giro d.***	**Cart. et plaque ass. *45 rot. d.**		S24.10847	S24.30153	1
A	**Cart. and plate ass'y *45 C.C.W.** ***Ins. cart. *45 antioraria***	**Pumpeneinheit *45 Linkslauf** ***Conjunto cart. y platos *45 giro i.***	**Cart. et plaque ass. *45 rot. g.**		S24.10848	S24.30154	1
A	**Cart. and plate ass'y *50 C.W.** ***Ins. cart. *50 oraria***	**Pumpeneinheit *50 Rechtslauf** ***Conjunto cart. y platos *50 giro d.***	**Cart. et plaque ass. *50 rot. d.**		S24.40028	S24.40030	1
A	**Cart. and plate ass'y *50 C.C.W.** ***Ins. cart. *50 antioraria***	**Pumpeneinheit *50 Linkslauf** ***Conjunto cart. y platos *50 giro i.***	**Cart. et plaque ass. *50 rot. g.**		S24.40029	S24.40031	1
B	**Seal kit (S1 - 0,7 bar) (T6D-T6DM)** ***Serie guarnizioni (S1 - 0,7 bar) (T6D-T6DM)***	**Dichtringsatz (S1 - 0,7 bar) (T6D-T6DM)** ***Juego de juntas (S1 - 0,7 bar) (T6D-T6DM)***	**Pochette de joint (S1 - 0,7 bar) (T6D-T6DM)**		S24.10138	S24.10138	1
	Seal kit (S1 - 0,7 bar) (T6DP) ***Serie guarnizioni (S1 - 0,7 bar) (T6DP)***	**Dichtringsatz (S1 - 0,7 bar) (T6DP)** ***Juego de juntas (S1 - 0,7 bar) (T6DP)***	**Pochette de joint (S1 - 0,7 bar) (T6DP)**			S24.30155	1
	Seal kit (S4 - 7 bar) ***Serie guarnizioni (S4 - 7 bar)***	**Dichtringsatz (S4 - 7 bar)** ***Juego de juntas (S4 - 7 bar)***	**Pochette de joint (S4 - 7 bar)**		S24.10138.4	S24.10138.4	1
	Seal kit (S5 - 7 bar) ***Serie guarnizioni (S5 - 7 bar)***	**Dichtringsatz (S5 - 7 bar)** ***Juego de juntas (S5 - 7 bar)***	**Pochette de joint (S5 - 7 bar)**		S24.10138.5	S24.10138.5	1
C	**Shaft and bearing ass'y (code 1)** ***Ins. albero (codice 1)***	**Baugruppe (Welle u. Lager) (Typ 1)** ***Conjunto eje cojinete (codigo 1)***	**Arbre et roulement ass. (code 1)**		S14.20084	S14.20084	1
D	**Shaft and bearing ass'y (code 2)** ***Ins. albero (codice 2)***	**Baugruppe (Welle u. Lager) (Typ 2)** ***Conjunto eje cojinete (codigo 2)***	**Arbre et roulement ass. (code 2)**		S14.25646	S14.25646	1
E	**Shaft and bearing ass'y (code 3) (T6D-T6DM)** ***Ins. albero (codice 3) (T6D-T6DM)***	**Baugruppe (Welle u. Lager) (Typ 3) (T6D-T6DM)** ***Conjunto eje cojinete (codigo 3) (T6D-T6DM)***	**Arbre et roulement ass. (code 3) (T6D-T6DM)**		S14.20085	S14.20085	1
	Shaft and bearing ass'y (code 3) (T6DP) ***Ins. albero (codice 3) (T6DP)***	**Baugruppe (Welle u. Lager) (Typ 3) (T6DP)** ***Conjunto eje cojinete (codigo 3) (T6DP)***	**Arbre et roulement ass. (code 3) (T6DP)**			S24.30160	1
F	**Shaft and bearing ass'y (code 4)** ***Ins. albero (codice 4)***	**Baugruppe (Welle u. Lager) (Typ 4)** ***Conjunto eje cojinete (codigo 4)***	**Arbre et roulement ass. (code 4)**		S14.40835	S14.40835	1
G	**Port plate-rear and bush ass'y C.C.W.** ***Ins. piatto distributore post. antioraria***	**Steuerplatte mit Buchse Linkslauf** ***Conj. plato dist. tras. con coj. fricción giro I***	**Plaque ar. et bague ass. rot. gauche**		S24.63710		1
H	**Port plate-rear and bush ass'y C.W.** ***Ins. piatto distributore post. oraria***	**Steuerplatte mit Buchse Rechtslauf** ***Conj. plato dist. tras. con coj. fricción giro D***	**Plaque ar. et bague ass. rot. droite**		S24.63709		1
J	**Port plate-rear and bush ass'y** ***Ins. piatto distributore post.***	**Steuerplatte mit Buchse** ***Conj. plato dist. tras. con coj. fricción***	**Plaque ar. et bague ass.**			S24.10122	1

Model Code | Typenschlüssel | Designation - type

T6D INDUSTRIAL

T6D . - 045 - 1 R 00 - B 1 ..

Model number :	Typenbezeichnung :	Numéro du modèle :
Series	**Baureihe**	**Série**
One letter can be added to specify special parts in series	Optionen	Une lettre peut être ajoutée pour spécifier les pièces spéciales dans la série.
Cam ring (delivery at 0 bar - 1500 rpm) 014 = 71,4 l/min 020 = 99,0 l/min 024 = 119,3 l/min 028 = 134,5 l/min 031 = 147,4 l/min	**geom. Fördervolumen (Flügelzellenpumpe)** (Förderstrom bei 0 bar - 1500 U/min) 035 = 166,5 l/min 038 = 180,4 l/min 042 = 204,0 l/min 045 = 218,5 l/min 050 = 237,0 l/min	**Came** (débit 0 bar - 1500 tr/min)
Type of shaft 1 = keyed (SAE C) 2 = keyed (no SAE) 3 = splined (SAE C) 4 =splined (no SAE)	**Art der Welle** 1 = Paβfederwelle (SAE C) 2 = Paβfederwelle (nicht SAE) 3 = Vielkeilwelle (SAE C) 4 = Vielkeilwelle (nicht SAE)	**Type d'arbre** 1 = à clavette (SAE C) 2 = à clavette (non SAE) 3 = à cannelures (SAE C) 4 = à cannelures (non SAE)
Direction of rotation R = Clockwise L = Counter-clockwise	**Drehrichtung** R = Rechtslauf L = Linkslauf	**Sens de rotation** R = à droite L = à gauche
Porting combination 00 = standard	**Lage der Anschlüsse** 00 = standard	**Combinaison des orifices** 00 = standard
Design letter	**Ausführungsbuchstabe**	**Conception**
Seal class 1 = S1 - BUNA N 4 = S4 - EPDM 5 = S5 - VITON	**Dichtungsklasse** 1 = S1 - BUNA N 4 = S4 = EPDM 5 = S5 - VITON	**Classe de joint** 1 = S1 - BUNA N 4 = S4 - EPDM 5 = S5 - VITON
Modifications	**Modifikationen**	**Modifications**

Designazione — Clave de designación — T6D INDUSTRIAL

Sigla : — **Referencia modelo :** — **T6D . - 045 - 1 R 00 - B 1 ..**

Serie — **Serie**

Una lettera può essere aggiunta per specificare parti speciali nella serie — Una letra puede ser añadide pasa especificar piezas especiales en la serie

Tipo di cartuccia — **Aro volumetrico**
(Portata a o bar e 1500 g/min) — (Caudal 0 bar - 1500 rpm)
014 = 71,4 l/min — 035 = 166,5 l/min
020 = 99,0 l/min — 038 = 180,4 l/min
024 = 119,3 l/min — 042 = 204,0 l/min
028 = 134,5 l/min — 045 = 218,5 l/min
031 = 147,4 l/min — 050 = 237,0 l/min

Tipo di albero — **Tipo de eje**
1 = a chiavetta (SAE C) — 1 = chaveteado (SAE C)
2 = a chiavetta — 2 = chaveteado (no SAE)
3 = scanalato (SAE C) — 3 = estriado (SAE C)
4 = scanalato — 4 = estriado (no SAE)

Senso di rotazione — **Sentido de giro**
R = Orario — R = Derecha
L = Antiorario — L = Izquierda

Orientamento delle bocche — **Posición de bocas**
00 = standard — 00 = estándar

Disegno — **Letra de diseño**

Tipo di guarnizioni — **Clase de juntas**
1 = S1 - BUNA N — 1 = S1 - BUNA N
4 = S4 - EPDM — 4 = S4 - EPDM
5 = S5 - VITON — 5 = S5 - VITON

Modifiche — **Modificaciones**

Model Code	Typenschlüssel	Designation - type	**T6D MOBILE**
Model number :	**Typenbezeichnung :**	**Numéro du modèle :**	**T6D* . - B45 - 1 R 00 - C 1 ..**
Series M = Mobile 1 shaft seal **Series P = Mobile 2 shaft seals**	**Version M = Mobil, 1 Wellendichtung** **Version P = Mobil, 2 Wellendichtung**	**Série M = Mobile 1 joint d'arbre** **Série P = Mobile 2 joints d'arbre**	
One letter can be added to specify special parts in series	Optionen	Une lettre peut être ajoutée pour spécifier les pièces spéciales dans la série.	
Cam ring (delivery at 0 bar - 1500 rpm) B14 = 71,4 l/min B20 = 99,0 l/min B24 = 119,3 l/min B28 = 134,5 l/min B31 = 147,4 l/min	**geom. Fördervolumen (Flügelzellenpumpe)** (Förderstrom bei 0 bar - 1500 U/min) B35 = 166,5 l/min B38 = 180,4 l/min B42 = 204,0 l/min B45 = 218,5 l/min B50 = 237,0 l/min	**Came** (débit 0 bar - 1500 tr/min)	
Type of shaft - M version 1 = keyed (SAE C) 2 = keyed (no SAE) 3 = splined (SAE C) 4 = splined (no SAE)	**Art der Welle - Version M** 1 = Paβfederwelle (SAE C) 2 = Paβfederwelle (nicht SAE) 3 = Vielkeilwelle (SAE C) 4 = Vielkeilwelle (nicht SAE)	**Type d'arbre - Version M** 1 = à clavette (SAE C) 2 = à clavette (non SAE) 3 = à cannelures (SAE C) 4 = à cannelures (non SAE)	
Type of shaft - M versioP 3 = splined (no SAE)	**Art der Welle - Version P** 3 = Vielkeilwelle (nicht SAE)	**Type d'arbre - Version P** 3 = à cannelures (non SAE)	
Direction of rotation R = Clockwise L = Counter-clockwise	**Drehrichtung** R = Rechtslauf L = Linkslauf	**Sens de rotation** R = à droite L = à gauche	
Porting combination 00 = standard	**Lage der Anschlüsse** 00 = standard	**Combinaison des orifices** 00 = standard	
Design letter	**Ausführungsbuchstabe**	**Conception**	
Seal class 1 = S1 - BUNA N 4 = S4 - EPDM 5 = S5 - VITON	**Dichtungsklasse** 1 = S1 - BUNA N 4 = S4 - EPDM 5 = S5 - VITON	**Classe de joint** 1 = S1 - BUNA N 4 = S4 - EPDM 5 = S5 - VITON	
Modifications	**Modifikationen**	**Modifications**	

Designazione — Clave de designación — T6D MOBILE

Sigla : — **Referencia modelo :** — **T6D* . - B45 - 1 R 00 - C 1 ..**

Serie
Serie M = Movil 1 reten eje
Serie P = Movil 2 retenes eje

Una lettera può essere aggiunta per specificare parti speciali nella serie
Una letra puede ser añadide pasa especificar piezas especiales en la serie

Tipo di cartuccia
(Portata a o bar e 1500 g/min)
B14 = 71,4 l/min
B20 = 99,0 l/min
B24 = 119,3 l/min
B28 = 134,5 l/min
B31 = 147,4 l/min

Aro volumetrico
(Caudal 0 bar - 1500 rpm)
B35 = 166,5 l/min
B38 = 180,4 l/min
B42 = 204,0 l/min
B45 = 218,5 l/min
B50 = 237,0 l/min

Tipo di albero - Versione M
1 = a chiavetta (SAE C)
2 = a chiavetta
3 = scanalato (SAE C)
4 = scanalato

Tipo de eje - Version M
1 = chaveteado (SAE C)
2 = chaveteado (no SAE)
3 = estriado (SAE C)
4 = estriado (no SAE)

Tipo di albero - Versione P
3 = scanalato

Tipo de eje - Version P
3 = estriado (no SAE)

Senso di rotazione
R = Orario
L = Antiorario

Sentido de giro
R = Derecha
L = Izquierda

Orientamento delle bocche
00 = standard

Posición de bocas
00 = estándar

Disegno

Letra de diseño

Tipo di guarnizioni
1 = S1 - BUNA N
4 = S4 - EPDM
5 = S5 - VITON

Clase de juntas
1 = S1 - BUNA N
4 = S4 - EPDM
5 = S5 - VITON

Modifiche

Modificaciones